/ / /

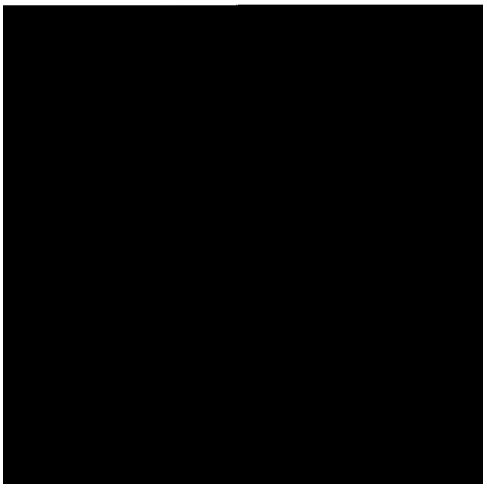

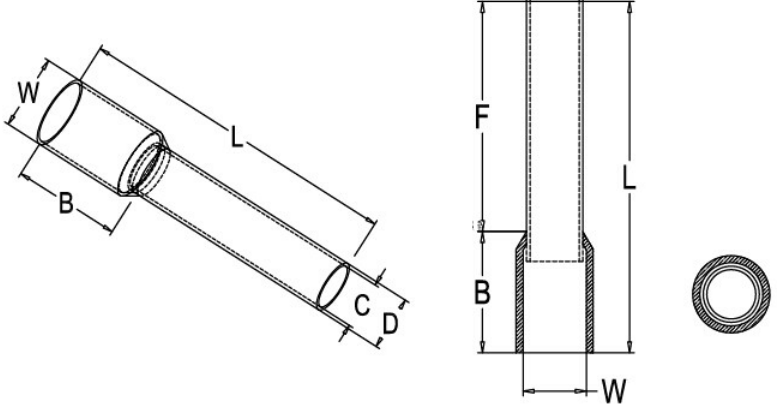
W
L
B
C
D
D
C
F
L
B
W

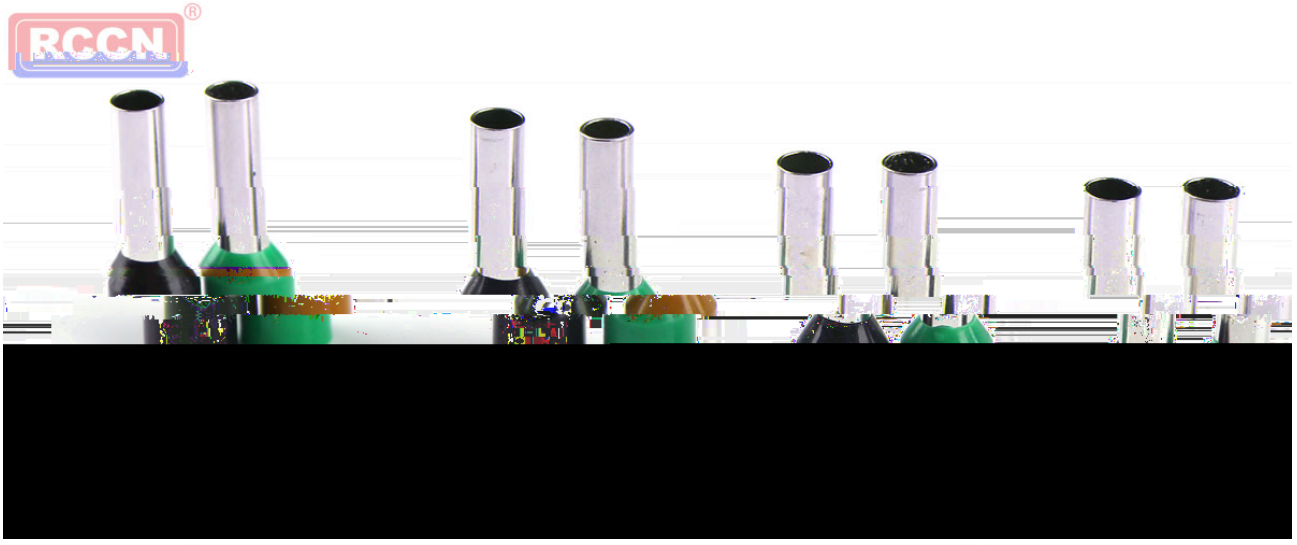

RCCN

RCCN

RCCN