日成尼龙旋转塞头 SP
尼龙旋转塞头,塞头
螺牙规格:公制螺牙(Metric).德制螺牙PG
产品材质:采用UL认证尼龙66,防火等级94V-2.
防护等级:在规定的卡口范围内,并使用O形密封圈旋紧,达到IP68.
颜色种类:黑色、白色
工作温度:-40°C至100°C,瞬间可耐热达120°C.
产品特性:为预备的孔或多余的孔塞平,使产品美观. 可防水、防尘、抗盐、耐酸碱、酒精、油、脂及一般溶剂.
备　　注:产品配螺母,垫片整套.
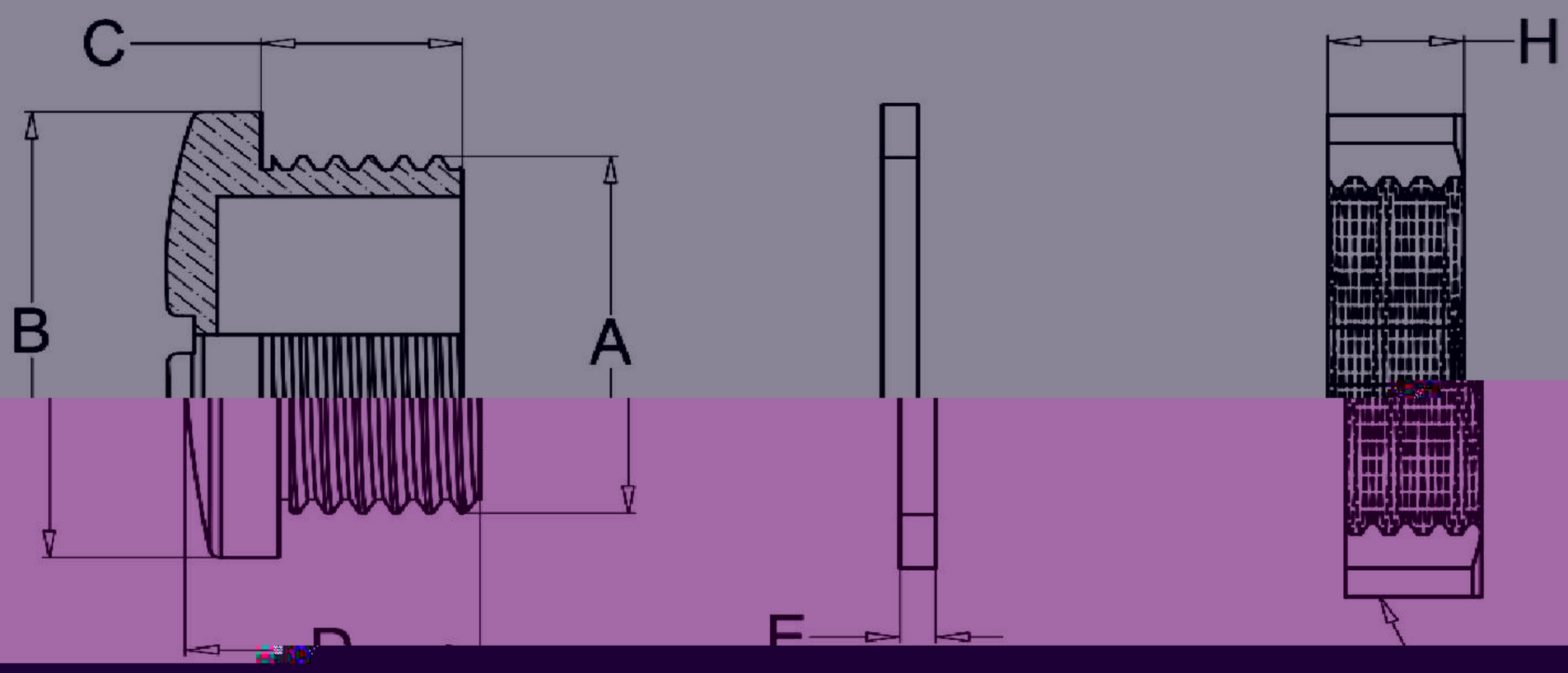
产品规格